ՍՅՈՒՆ Սմ - 3

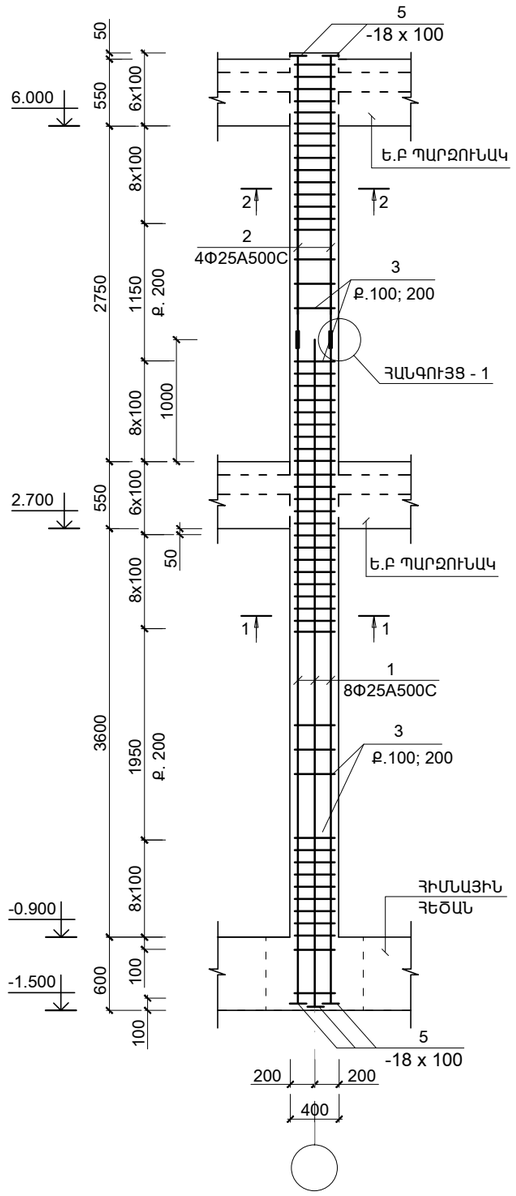

1 - 1

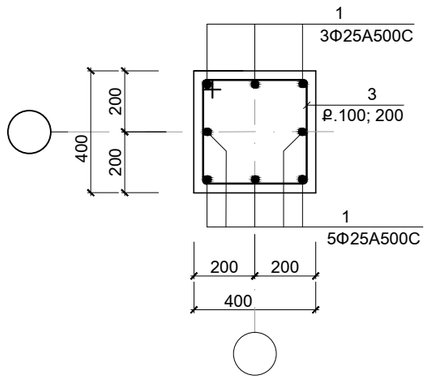

2 - 2

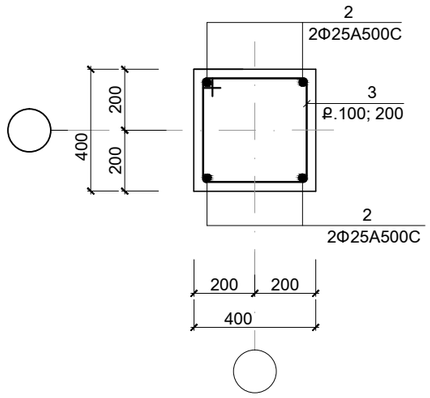

ՀԱՆԳՈՒՅՑ - 1

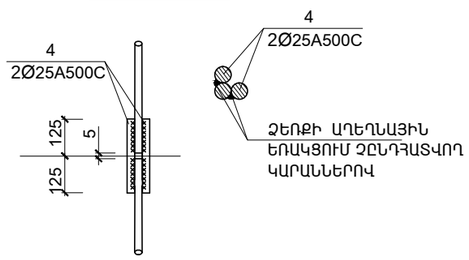

ԴԻՐՔ "5"

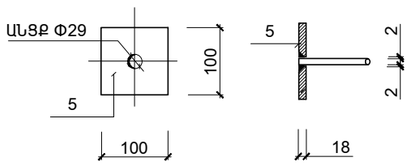

ՄԱՍՆԱԳԻՐ

ԴԻՐՔ	ՆՇԱՆԱԿՈՒՄԸ	ԱՆՎԱՆՈՒՄԸ		ՔԱՆ.	ՔԱՇԸ ՄԻԱՎՈՐԻ ԿԳ.	ՇԱՆՈԹ. ԸՆԴ. ԿԳ.
	ՄԻԱՁՈՒՅԼ Ե.Բ ԷԼ - ԵՐ					
		ՍՅՈՒՆ Սմ - 3				
1	ГОСТ Р 52544-2006	Φ25 A500C	L = 5720	8	22.02	176.2
2	–"–	Φ25 A500C	L = 2320	4	8.93	35.7
4	–"–	Φ25 A500C	L = 250	8	0.96	7.7
3	–"–	Φ8 A-IC	L = 1600	65	0.64	41.6
5	ГОСТ 19903 - 76	-22 x 100	L = 100	12	1.72	20.6
		ՆՅՈՒԹԸ՝				
		ԲԵՏՈՆ B 25				1.2 ($մ^3$)

ՏԱՐՐԵՐԻ ՄԱՍՆԱՅՈՒՑԱԿ

ԴԻՐՔ	ԷՍՔԻԶ
3	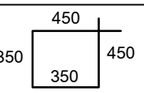

ՄԵՏԱՂԻ ՃԱԽՍԻ ԱՄՓՈՓԱԳԻՐԸ ՄԵԿ ԷԼ-ՏԻ ՀԱՄԱՐ ; ԿԳ

ԷԼ - ՏԻ ՄԱԿՆԻՇԸ	ԱՄՐԱՆԱՅԻՆ ՏԱՐՐԵՐ							ԸՆԴ. ՃԱԽՍԸ
	ԱՄՐԱՆԻ ԴԱՍԸ							
	A-IC			A500C				
	ГОСТ Р 52544-2006							
	Φ8		ԸՆԴ.	Φ25	Φ32		ԸՆԴ.	
Սմ - 3	41.6		41.6	219.6	--		219.6	261.2

ԾՐԱԳՐԻ ԱՌԱՋԱԴՐԱՆՔ՝ TGQ-09			
ՆԱԽԱԳԾ.	ԱՂԱՋԱՆՅԱՆ Լ.		
ՊԱՇՏՈՆ	ԱՋԳԱՆՈՒՆ	ՍՏՈՐԱԳՐ.	

ՎԱՐԴԱՁՈՐԻ ՄԱՆԿԱՊԱՐՏԵԶԻ ԿԱՌՈՒՑՄԱՆ ՀԱՄԱՐ ԱՆՀՐԱԺԵՇՏ ՆԱԽԱԳԾԱՅԻՆ ԱՇԽԱՏԱՆՔՆԵՐ

ԿՈՆՍՏՐՈՒԿՏՈՐԱԿԱՆ ՄԱՍ	ՓՈՒԼ	ԹԵՐԹ	ԹԵՐԹԵՐ
	ԱՆ	ԵԿ-17	48
ՍՅՈՒՆ Սմ - 3	ՃԱՐՏԱՐԱՊԵՏԱԿԱՆ ԿԱԶՄԱԿԵՐՊՈՒԹՅՈՒՆ ԷՎՐՈՍ ՍՊԸ ENGINEERING EVROS LLC		